東洋シヤッター株式会社

本　　社　〒542-0081 大阪市中央区南船場2-3-2 南船場ハートビル12F　☎06(4705)2110
東京本社　〒103-0002 東京都中央区日本橋馬喰町1-14-5日本橋Kビル　☎03(3639)0551
（ホームページ）http://www.toyo-shutter.co.jp

●お問い合わせ、ご用命は ――――――

■当カタログ製品のデザイン、仕様等は改良のため予告なく変更する場合があります。
■写真は印刷物のため、実際の色・材質感とは多少異なる場合があります。

（平成29年6月現在）
1706NS⑥1-020

TOYO Shutter

住宅用窓シャッター

マドンナⅡ

手動式・電動式

TMDタイプ／BMDタイプ

スッキリ美しい外観に。

コンパクトデザインのスリムな窓シャッター

Slim&Compact

住宅用窓シャッター＜マドンナⅡ＞は

●スリム&コンパクト

雨戸のような戸袋スペースは不要。建物の外観の美しさを損なわない
スリムでコンパクトなデザインです。

●豊富なバリエーション

サッシの種類によって「内付け・半外付け・2×4サッシ仕様（TMDタイプ）」「外付けサッシ仕様（BMDタイプ）」をご用意。
サイズもオーダー対応いたします。

●優れた操作性

「手動式」・「電動式」の2つの操作方式から選べます。
「電動式」の操作スイッチはリモコン（無線）です。

カラーバリエーション

商品バリエーション

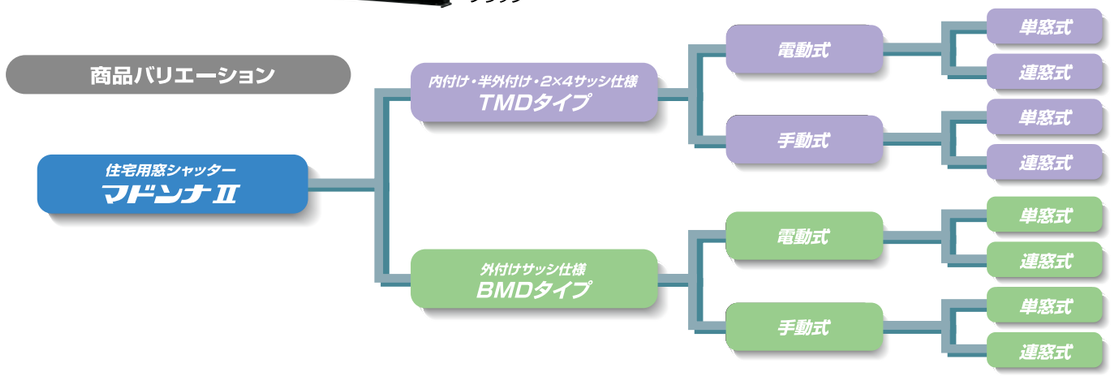

商品特長

1 コンパクトでスリムなボックス

シャッターボックスはすっきりとスリムなデザイン。開口部の意匠を妨げることなく、住まいの外観に調和します。

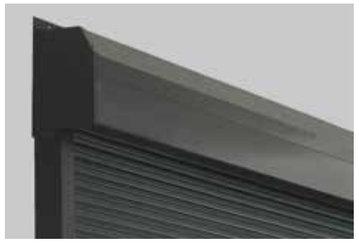

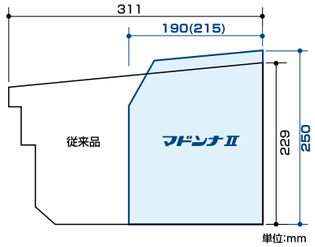

2 開閉音の静かな消音設計

ガイドレールの内側には、消音材としてモヘヤを採用。シャッター作動時の、開閉音を和らげる仕様になっています。

3 自動ロックで簡単、安心。

シャッターを下まで降ろし切ると、施錠がかかる自動ロック機能付き。開ける時には、室内側のつまみを軽くつまめば、簡単に解錠できます。非常時の電動式の手動操作はガイドレールに付いている手動切替プレートを引き下げ、固定してからロックを解錠し開けます。

●手動式・電動式共通
●ロックは内観左側が標準設置位置です。

4 万一の時も安全、障害物感知装置

降下中に障害物に接触すると、シャッターは上限付近まで上昇し待機します。障害物を取り除き、下降ボタンを押すと正常運転に戻ります。（上下限付近では反転上昇しないで停止します。）

●電動式のみ

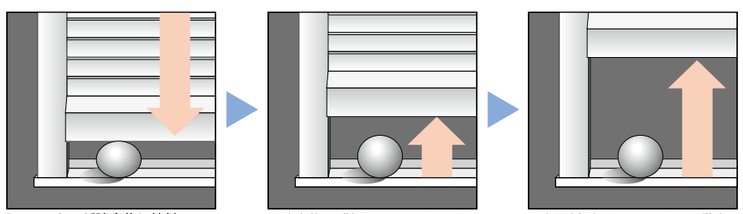

1.シャッターが障害物に接触　2.障害物を感知し、シャッターの巻上げが始まる。　3.上限付近までシャッターを巻上げたあと、自動的に停止。

※正常な使用方法でも開閉回数を重ねるとシャッターカーテンやガイドレール、押しコロなどの接触部では摩耗、傷、音が発生する場合があります。

各部の名称

■全体図　（電動式、連窓式の場合）

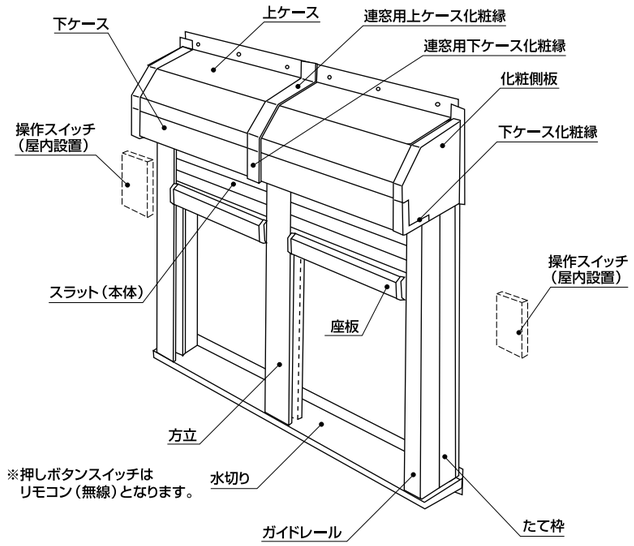

※押しボタンスイッチはリモコン（無線）となります。

■スラット

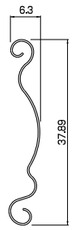

■壁付けタイプリモコン（電動式）

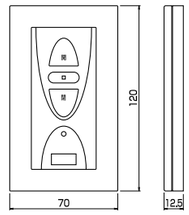

■ガイドレール

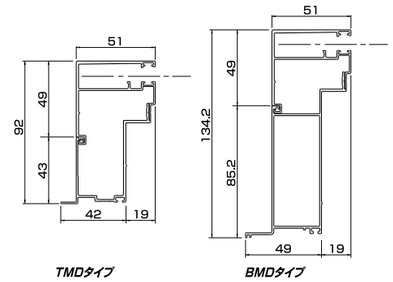

■座板

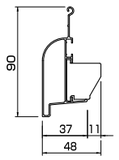

■水切り

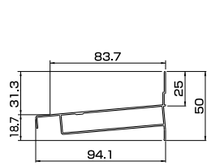

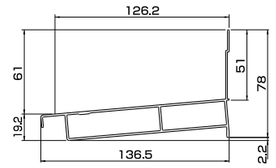

■方立

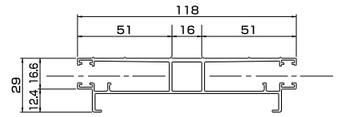

※電動式の場合、固定で取外しできません。

単位:mm

仕様一覧

名　称		TMDタイプ	BMDタイプ
材　質	スラット（本体）	カラー鋼板　0.35t	カラー鋼板　0.35t
	たて枠・ガイドレール・座板・水切り・方立	アルミ押出形材	アルミ押出形材
	ケース	カラー鋼板　0.5t	カラー鋼板　0.5t
操作方法	手動式	○	○
	電動式	○	○
カラーバリエーション	ブラック	○	○
	ホワイト	○	○
	アンバー	○	○
対応サッシ	内付け	○	—
	半外付け	○	—
	2×4	※○	—
	外付け	—	○
許容風圧力	単窓式	637Pa（65kgf／m²）	637Pa（65kgf／m²）
	連窓式	441Pa（45kgf／m²）	441Pa（45kgf／m²）

※電動の連窓式の場合2×4サッシは不適用。

■電動式

駆動部性能	電　源		AC100V（50／60Hz）	AC100V（50／60Hz）
	定格電流	50Hz	1A	1A
		60Hz	1A	1A
	消費電力	50Hz	100W	100W
		60Hz	100W	100W
障害物感知装置			○	○
操作スイッチ	壁付けタイプリモコン（無線）		○	○
	カードタイプリモコン（無線）＜オプション＞		○	○

※有線式の押しボタンスイッチは、取付けできません。

TMDタイプ＜内付け・半外付け・2×4サッシ仕様＞

手動式

■設計範囲

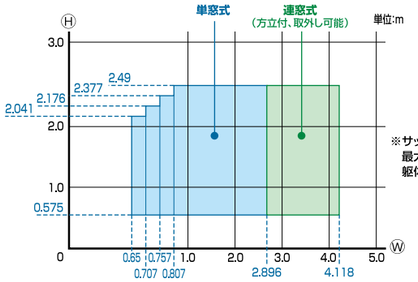

※サッシ枠の
最大出寸法は
躯体から43mm。

■標準納まり図　※（　）内はⒽ2.328mm以上の場合

縦断面図

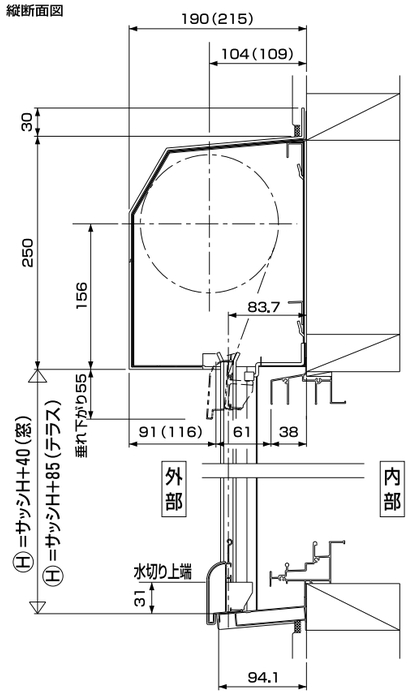

横断面図

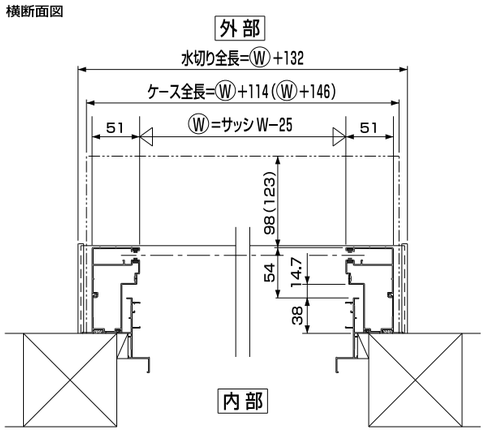

電動式

■設計範囲

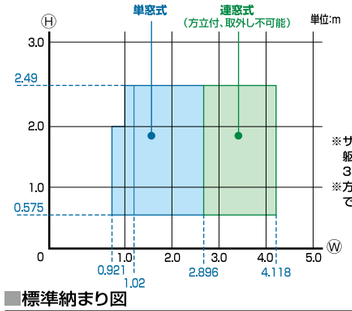

※サッシ枠の最大出寸法は
躯体から43mm(単窓式)、
38mm(連窓式)。
※方立は固定で取外し
できません。

■標準納まり図

縦断面図

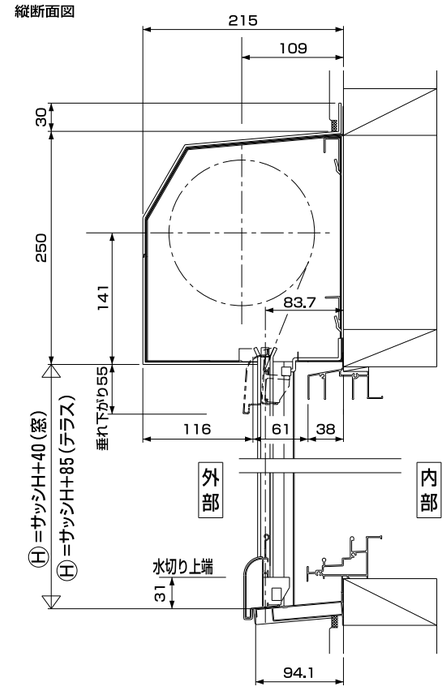

横断面図

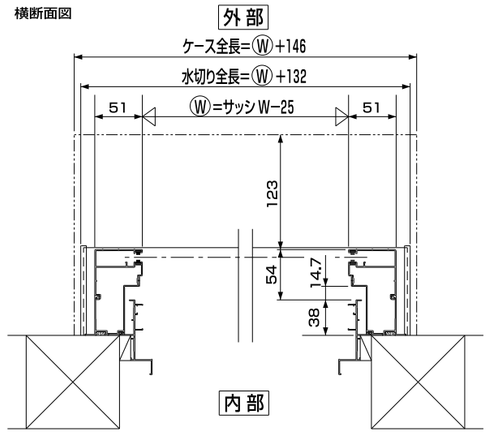

BMDタイプ＜外付けサッシ仕様＞

手動式

■設計範囲

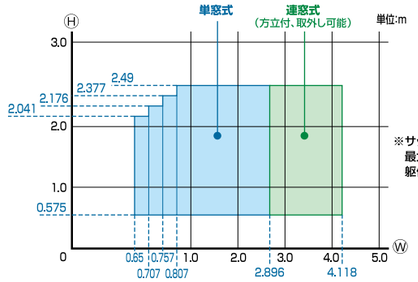

※サッシ枠の
最大出寸法は
躯体から85mm。

■標準納まり図

縦断面図

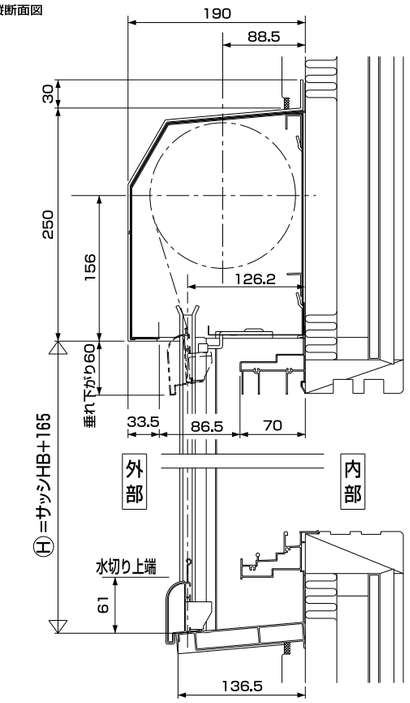

横断面図

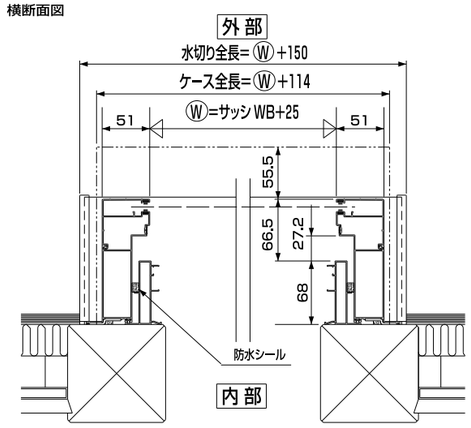

電動式

■設計範囲

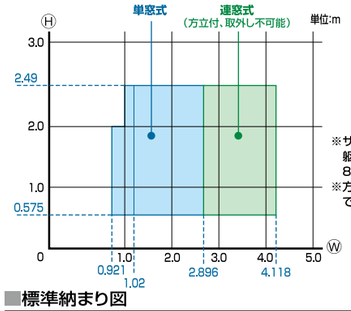

※サッシ枠の最大出寸法は
躯体から85mm(単窓式)、
80mm(連窓式)。
※方立は固定で取外し
できません。

■標準納まり図

縦断面図

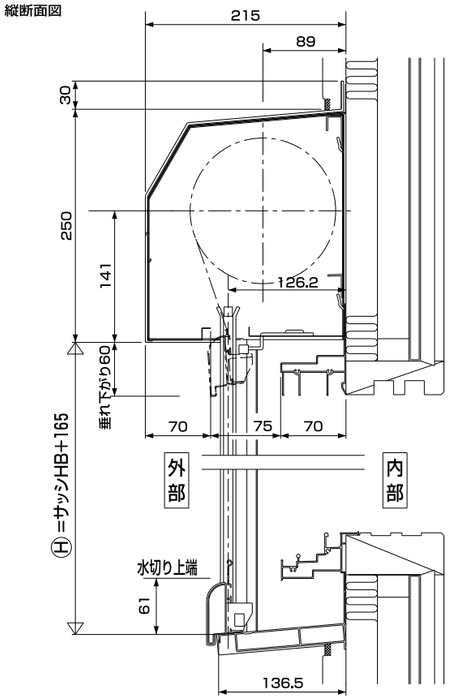
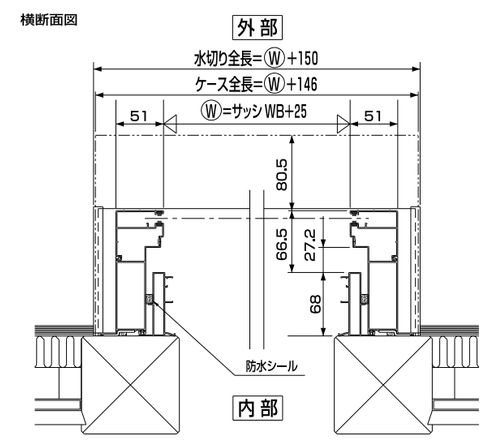
横断面図